男子シングルスA

1	粟津優	(	在住	)
2	石川滉大	(	在住	)
3	五味祥大	(	在住	)
4	中川大輔	(	在住	)
5	BYE	(		)
6	佐藤潤一	(	在住	)
7	米田有輝	(	在勤	)
8	BYE	(		)
9	只松秀樹	(	在住	)
10	石垣諒	(	在住	)
11	BYE	(		)
12	住永寛人	(	在住	)
13	増田竜海	(	在住	)
14	芳川和仁	(	球熱弐	)
15	山口翔太	(	GODAI	)
16	元尾秀行	(	在住	)
17	BYE	(		)
18	川崎秀人	(	在住	)
19	黒澤薫	(	在住	)
20	BYE	(		)
21	小澤友樹	(	在住	)
22	川島大	(	在住	)
23	山本祐嗣	(	在勤	)
24	高橋純	(	在住	)

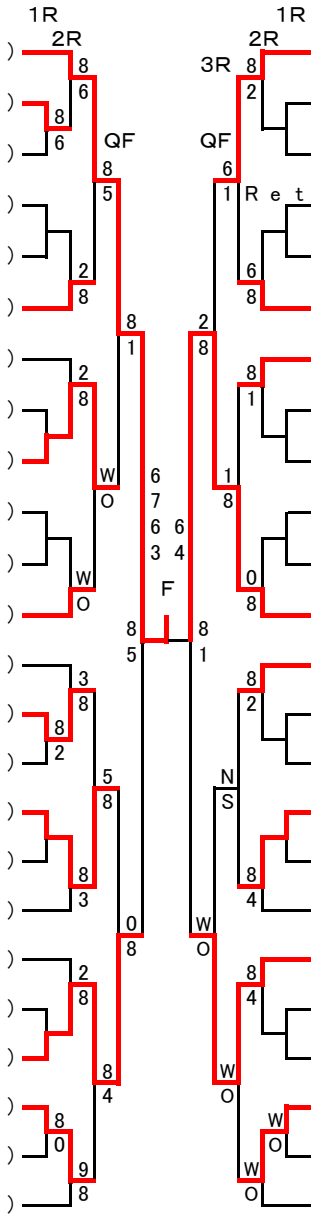

25	小林一	(	在住	)
26	三上尋風	(	在住	)
27	濱田隆馬	(	在住	)
28	越智隆太	(	在住	)
29	BYE	(		)
30	寄木智裕	(	在住	)
31	竹内久征	(	在勤	)
32	BYE	(		)
33	前川征一郎	(	在住	)
34	松尾友喜	(	在住	)
35	BYE	(		)
36	中島資夫	(	船橋さくら	)
37	中村洋介	(	Court Rays	)
38	BYE	(		)
39	松村寿成	(	在勤	)
40	佐野徳之	(	在住	)
41	BYE	(		)
42	細木拓実	(	在住	)
43	中村公威	(	在住	)
44	BYE	(		)
45	牧野陽介	(	在勤	)
46	平山勇人	(	在住	)
47	小松祐作	(	在住	)
48	齊藤利昭	(	在住	)