混合55才ダブルス

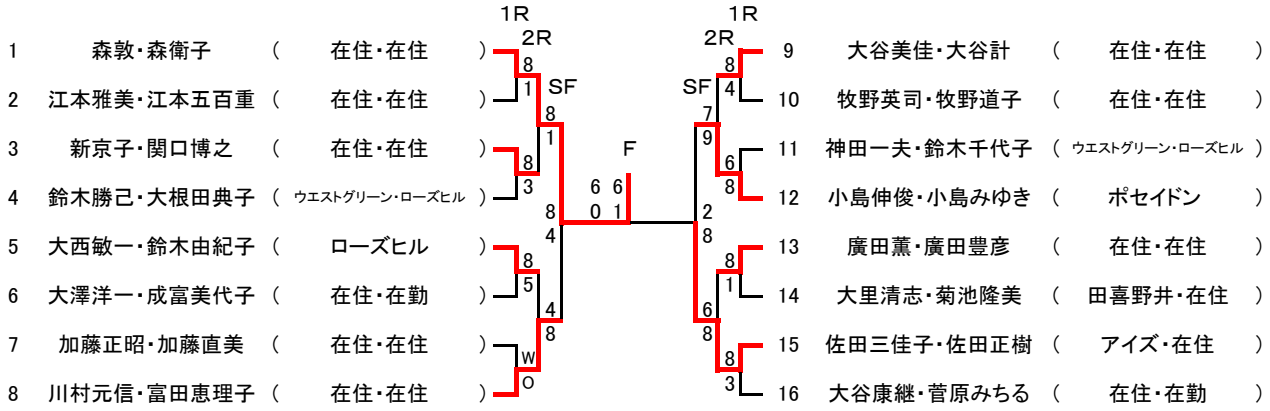
1R
2R
SF
F
1 森敦・森衛子 (在住・在住)
2 江本雅美・江本五百重 (在住・在住)
3 新京子・関口博之 (在住・在住)
4 鈴木勝己・大根田典子 (ウエストグリーン・ローズヒル)
5 大西敏一・鈴木由紀子 (ローズヒル)
6 大澤洋一・成富美代子 (在住・在勤)
7 加藤正昭・加藤直美 (在住・在住)
8 川村元信・富田恵理子 (在住・在住)
9 大谷美佳・大谷計 (在住・在住)
10 牧野英司・牧野道子 (在住・在住)
11 神田一夫・鈴木千代子 (ウエストグリーン・ローズヒル)
12 小島伸俊・小島みゆき (ポセイドン)
13 廣田薫・廣田豊彦 (在住・在住)
14 大里清志・菊池隆美 (田喜野井・在住)
15 佐田三佳子・佐田正樹 (アイズ・在住)
16 大谷康継・菅原みちる (在住・在勤)