男子ダブルス　A

1	鈴木皓大・伊藤智夏也	(	在住・在住	)
2	BYE	(		)
3	伊東拓也・青木信之	(	在住・在住	)
4	井手洋平・鳥海スタンレイ一紀	(	GODAI	)
5	浅井佑真・堀井洋	(	在住・在住	)
6	米沢真一・福本健吾	(	在住・在住	)
7	林浩一・園田賢佑	(	Blowin	)
8	園田道生・園田愛勇生	(	在住・在住	)

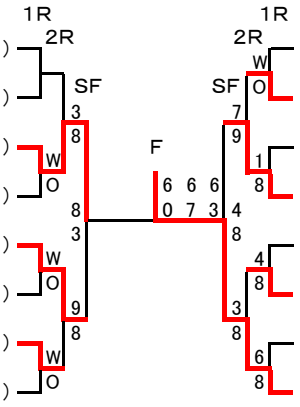

9	粟津優・北川裕和	(	在住・在住	)
10	吉川優太・下小路慎	(	在住・在住	)
11	大沼巧・三浦龍一	(	在住・在住	)
12	石原匡・柳生奉千賀	(	在住・在住	)
13	今野裕貴・大木透	(	在住・在住	)
14	岩崎透・廣田一貴	(	Blowin	)
15	芳川和仁・川上凌平	(	球熱弐・在住	)
16	住永寛人・齊藤利昭	(	在住・在住	)