男子ダブルス　45才
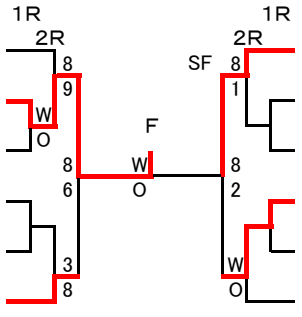
1	村上雅孝・石川貴文	(	在住・在住	)			7	石附裕一郎・佐野徳之	(在住・在住)
2	森武久・畠中大智	(	在勤・在住	)			8	BYE	( )
3	荒川秀一・村昭寛	(	在住・在住	)			9	村上忍・長倉順	(在住・在住)
4	坂田憲一・中村大介	(	在勤・在勤	)			10	森弘幸・山本祐嗣	(在勤・在勤)
5	BYE	(		)			11	BYE	( )
6	入江眞吾・星野英介	(	在住・在住	)			12	中村洋介・斎藤聡	(Court Rays)