混合ダブルス B その1

1	伊藤正章・高橋美穂	在住・在住	
2	吉沢隆史・吉沢綾子	在勤・アイズ	
3	丸山重敏・平井美和	在住・在住	
4	鈴木好美・平野明人	在住・在住	
5	木村由美・藤田和也	田喜野井・在住	
6	高橋幸太郎・高橋恵美	在住・在住	
7	大徳直也・東濱陽子	在住・在住	
8	BYE		
9	山内康輝・山内美枝子	在住・在住	
10	高橋晃司・高橋咲子	在住・在住	
11	下林健六・下林千穂	田喜野井・在住	
12	長谷部透・長谷部希恵	在住・習志野台	
13	村上明子・村上忍	在住・在住	
14	安藤緑・安藤翔	在住・在住	
15	大谷久美・米沢真一	在住・在住	
16	奥津直人・奥津由美	在住・在住	
17	BYE		
18	本山武・半田彩英子	T&B・在住	
19	武藤信宏・武藤里菜	在住・在住	
20	BYE		
21	中村のりこ・渋沢健次	在住・在住	
22	山木克史・山木智子	在住・在住	
23	土肥真子・土肥直之	在住・在住	
24	北織孝浩・朝倉朝子	在住・在住	
25	小澤聡司・中島有紀	在住・在住	
26	相川充輝・小串恵美	在住・在住	
27	二村真司・二村実香	在住・在住	
28	福田奈津実・笹沼孝志	在住・在勤	
29	長谷川大樹・長谷川みのり	在住・在住	
30	足立幸三・足立まり子	在住・在住	
31	矢野真理・高橋良巳	在住・在住	
32	BYE		
33	山田聡・阿部香子	在住・在勤	
34	千田富勅・松永佳世	在勤・在勤	
35	芳川和仁・中谷有香子	球熱弐	
36	石川玄・中村美津子	在住・在勤	
37	小島伸次・堀ひろみ	在住・在住	
38	山中美紀・山中彰久	在住・在住	
39	三木迪子・三木義弘	在住・在住	
40	堤大之・小野塚美和	在住・在住	
41	BYE		
42	西澤敏哉・後藤征美	在住・在住	
43	竹原瑞樹・木内瞳	在勤・在勤	
44	BYE		
45	多田健・築山知永子	在住・在住	
46	秋山威雄・村田麻里	在住・在住	
47	太原智靖・太原亜紀子	在住・在住	
48	芝田勝・池田つぐみ	在住・在住	

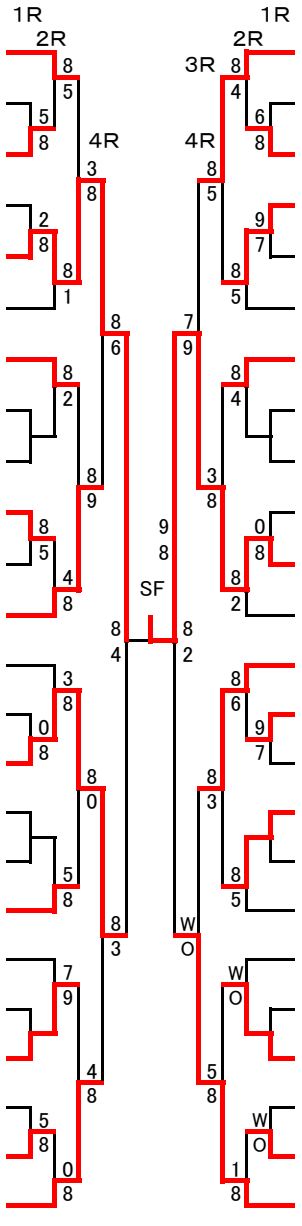

35	芳川和仁・中谷有香子	球熱弐	
54	高橋秀幸・榎本美都	球熱弐	

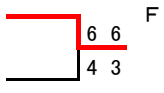

混合ダブルス B その2

49	只松秀樹・奥平唯以	在住・在住	
50	宮森健治・宮森直子	在住・在住	
51	梅木千明・松宮弘隆	在住・在住	
52	福﨑勝寛・福﨑恵子	在住・在住	
53	BYE		
54	高橋秀幸・榎本美都	球熱弐	
55	武藤彩子・武藤巧望	在住・在住	
56	BYE		
57	斉藤智輝・岩田美帆	在住・在住	
58	佐野徳之・佐野光咲	在住・在住	
59	鈴木祐一朗・石川由莉	在住・在住	
60	佐藤和希子・田中輝	在住・在住	
61	籾山正寿・籾山陽子	在住・在住	
62	太田創・太田美行	在住・在住	
63	櫻井康平・田中温子	在住・在勤	
64	井上知之・井上典子	在住・在住	
65	BYE		
66	長田悟・長田恵里子	在住・在住	
67	下山義夫・下山直子	在住・在住	
68	BYE		
69	ジェルソジョー・升ノ内直美	在住・在勤	
70	高木博子・高木洋尚	在住・在住	
71	加藤範行・村田充子	在住・在勤	
72	永井悦子・上内健生	在住・球熱弐	

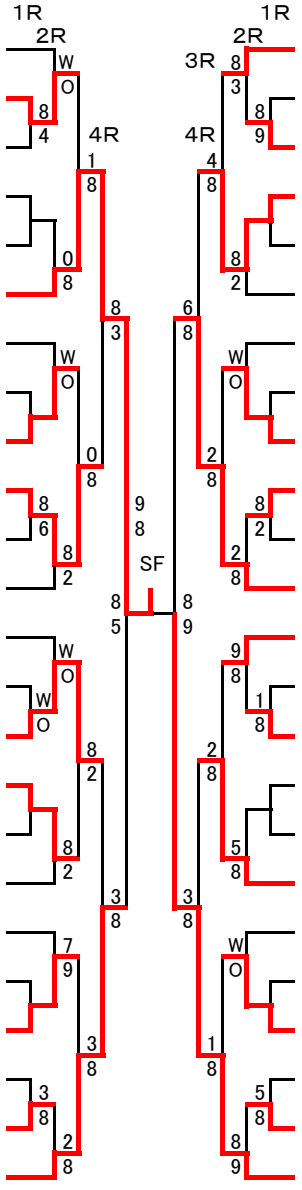

73	若狭宏明・若狭和加子	在住・在住	
74	村上友康・村上優美	在住・アイズ	
75	平野文明・萩原陽子	在住・在住	
76	岡本啓司・皆川享子	在住・在住	
77	BYE		
78	堀慎一・目黒麻利子	在勤・在住	
79	宮﨑圭子・宮﨑義博	ローズヒル	
80	BYE		
81	宮木秀高・宮田久美	在住・在住	
82	朝倉正裕・西本祐子	在住・在住	
83	堺慎太郎・佐野早苗	在住・在住	
84	川崎秀人・若林美穂	在住・在住	
85	矢野壮太・矢野裕子	在住・アイズ	
86	三浦龍一・得田麻紀	ポセイドン・在勤	
87	野手洋雅・野手桃子	在住・在住	
88	青山裕亮・青山貴子	在住・在住	
89	BYE		
90	前田直寛・名児耶優希	在住・在勤	
91	野田春菜・稲尾勝裕	在住・在勤	
92	BYE		
93	浅野友貴・神崎空	在住・在住	
94	佐藤薫・藤崎智久	在住・在住	
95	小西大輔・小西美波	在住・在住	
96	馬場由香・大沼巧	在住・在住	