男子シングルス B その1

1	井戸田善正	(	在住	)
2	谷口隆一	(	在住	)
3	佐藤優樹	(	在住	)
4	阿部拓也	(	アイズ	)
5	BYE	(		)
6	井手崇	(	GODAI	)
7	山口智之	(	在住	)
8	BYE	(		)
9	長谷川暁	(	在住	)
10	吉田一之	(	在住	)
11	BYE	(		)
12	岡本啓司	(	在住	)
13	椎名海誠	(	在住	)
14	BYE	(		)
15	根本隆之	(	習志野台	)
16	齋藤宏	(	在住	)
17	BYE	(		)
18	高橋幸太郎	(	在住	)
19	江花照夫	(	ウエストグリーン	)
20	BYE	(		)
21	恐神寛治	(	在住	)
22	丸山晃司	(	在勤	)
23	茂木和也	(	在住	)
24	伊藤俊弥	(	在住	)

25	小原成就	(	在住	)
26	佐田英之	(	GODAI	)
27	高橋和広	(	在勤	)
28	浅野友貴	(	在住	)
29	BYE	(		)
30	小野洋美	(	在住	)
31	釘崎隆久	(	在住	)
32	BYE	(		)
33	棚澤佑樹	(	在住	)
34	山田保之	(	在住	)
35	BYE	(		)
36	吉富敏之	(	在住	)
37	澤田英	(	在勤	)
38	松田天将	(	在住	)
39	君波俊一	(	在住	)
40	小屋野尚彦	(	在住	)
41	BYE	(		)
42	松尾一真	(	在住	)
43	有川浩平	(	在住	)
44	BYE	(		)
45	木山昌義	(	在住	)
46	村上忍	(	在住	)
47	小畑裕輔	(	在住	)
48	岩崎透	(	Blowin	)

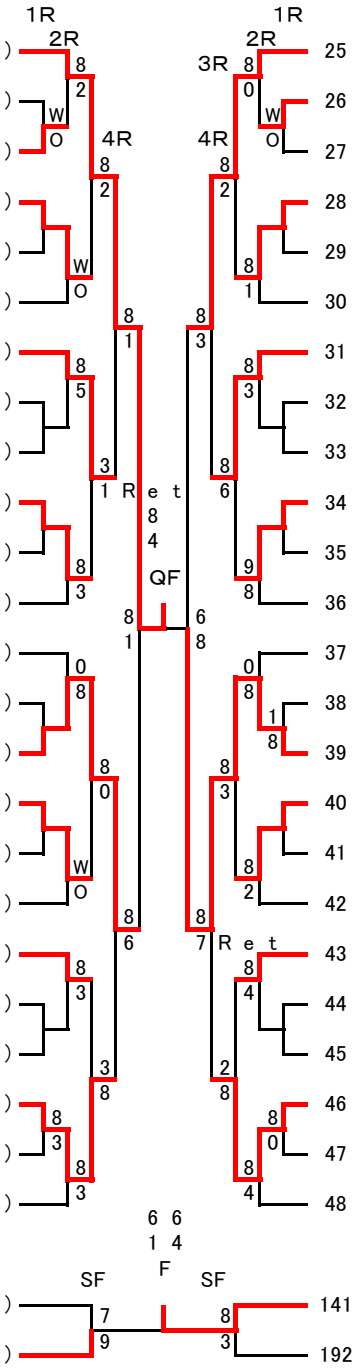

1	井戸田善正	(	在住	)
73	櫻井康平	(	Blowin	)

141	大塚伸介	(	在勤	)
192	徳田修一	(	在住	)

男子シングルス B その2

49	大徳直也	(	在住	)
50	丸山重敏	(	在住	)
51	渡邊大輝	(	在住	)
52	関博志	(	在住	)
53	BYE	(		)
54	山口達司	(	在住	)
55	棚澤仁	(	在住	)
56	BYE	(		)
57	倉茂孝道	(	在住	)
58	武笠望	(	在住	)
59	BYE	(		)
60	三浦龍一	(	ポセイドン	)
61	小島洋介	(	在住	)
62	BYE	(		)
63	斉藤智輝	(	在住	)
64	堀慎一	(	在勤	)
65	BYE	(		)
66	佐藤潔隆	(	在勤	)
67	田所寛之	(	在住	)
68	BYE	(		)
69	辻村充利	(	在住	)
70	高橋亮	(	在住	)
71	井手猛	(	在住	)
72	黒田康之	(	在勤	)

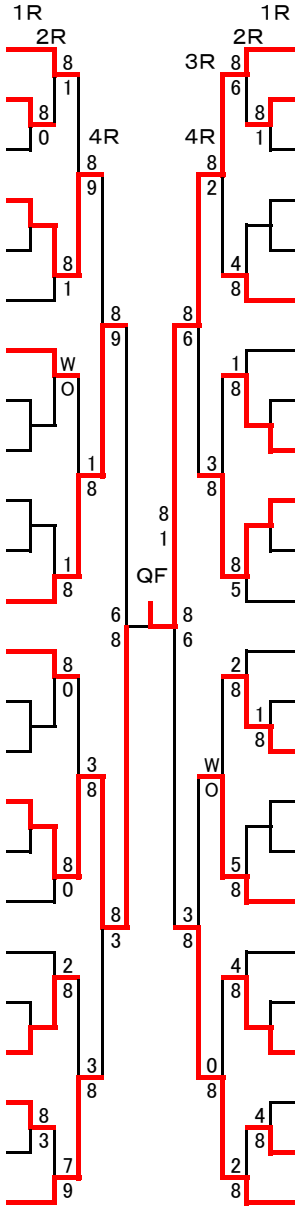

73	櫻井康平	(	Blowin	)
74	矢野壮太	(	在住	)
75	高士裕朗	(	在住	)
76	武井充	(	在住	)
77	BYE	(		)
78	松宮弘隆	(	在住	)
79	安保貴志	(	在住	)
80	BYE	(		)
81	労網秀一	(	アイズ	)
82	吉村直樹	(	在住	)
83	BYE	(		)
84	吉田尚人	(	在住	)
85	堀口和之	(	在住	)
86	渡邊悠貴	(	在住	)
87	廣瀬健太郎	(	在住	)
88	山形人士	(	在住	)
89	BYE	(		)
90	大川雄一	(	在住	)
91	一宮宜也	(	在住	)
92	BYE	(		)
93	堀木俊輔	(	在住	)
94	奥山洋人	(	在住	)
95	根岸大	(	在住	)
96	田中秀明	(	在住	)

男子シングルス B その3

97	米沢真一	(	在住	)
98	中舘啓太	(	在住	)
99	金子剛丸	(	在住	)
100	藤岡修平	(	在住	)
101	BYE	(		)
102	加藤俊	(	在住	)
103	若林貴之	(	在住	)
104	BYE	(		)
105	宍戸敬昭	(	在住	)
106	隅田健司	(	在勤	)
107	BYE	(		)
108	宮森健治	(	在住	)
109	本山武	(	T&B	)
110	BYE	(		)
111	佐々木文平	(	在住	)
112	川田邦彦	(	在住	)
113	BYE	(		)
114	牧田大輔	(	在住	)
115	鍵谷佑月	(	在住	)
116	BYE	(		)
117	住吉良之	(	在住	)
118	高城武史	(	在住	)
119	大野勇樹	(	在住	)
120	鎌田智久	(	在勤	)

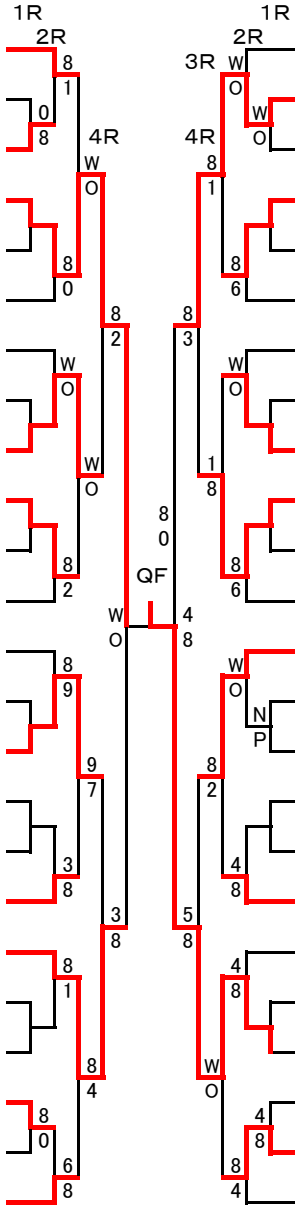

121	浅井佑真	(	在住	)
122	前田直寛	(	在住	)
123	渡邉博紀	(	在住	)
124	根津秀幸	(	在住	)
125	BYE	(		)
126	齋田大輔	(	在住	)
127	森山崇	(	在住	)
128	BYE	(		)
129	唐鎌千里	(	在住	)
130	友次康輔	(	在住	)
131	BYE	(		)
132	鈴木崇士	(	在住	)
133	朝倉正裕	(	在住	)
134	小林宏幸	(	在住	)
135	宮原弘光	(	在住	)
136	長田悟	(	在住	)
137	BYE	(		)
138	松井広顕	(	在勤	)
139	種田永遠	(	在勤	)
140	BYE	(		)
141	大塚伸介	(	在勤	)
142	石井啓三	(	在住	)
143	石原匡	(	在住	)
144	芝田勝	(	在住	)

男子シングルス B その4

145	佐藤学	(	Blowin	)
146	田中紺	(	在勤	)
147	重松飛羽我	(	在住	)
148	荻原潤也	(	在住	)
149	BYE	(		)
150	湯浅皓介	(	在住	)
151	尾形是嘉	(	在住	)
152	BYE	(		)
153	佐藤義明	(	在住	)
154	斎藤健次郎	(	在住	)
155	BYE	(		)
156	中山裕貴	(	在勤	)
157	土田眞澄	(	在住	)
158	BYE	(		)
159	森弘幸	(	在勤	)
160	高橋晃司	(	在住	)
161	BYE	(		)
162	堤大之	(	在住	)
163	武田大介	(	在勤	)
164	BYE	(		)
165	宮伸大朗	(	在住	)
166	籾山正寿	(	在住	)
167	内田忠司	(	在住	)
168	相川充輝	(	在住	)

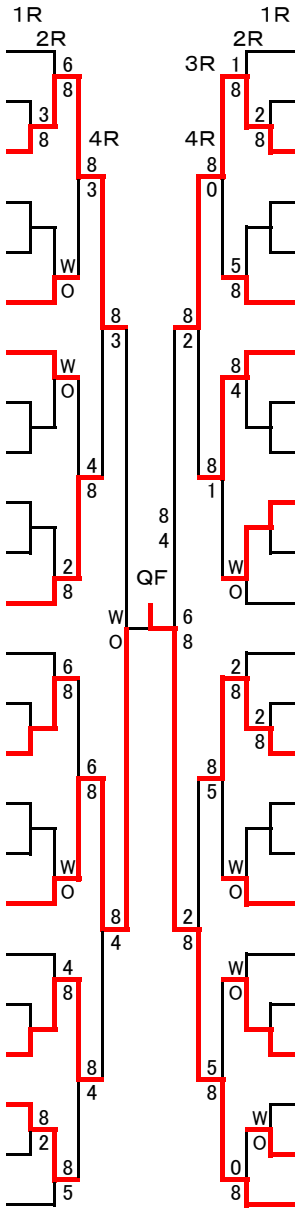

169	中村翔	(	在住	)
170	夕部亮	(	在住	)
171	森本素世	(	在住	)
172	工藤与和	(	在住	)
173	BYE	(		)
174	岡本慎司	(	在住	)
175	二村祐矢	(	在勤	)
176	BYE	(		)
177	山田伊知郎	(	在住	)
178	山下祥弘	(	在住	)
179	BYE	(		)
180	桑原直人	(	在勤	)
181	奥野拓	(	GODAI	)
182	金城誠一	(	T&B	)
183	永井修	(	在住	)
184	後藤智洋	(	在住	)
185	BYE	(		)
186	田村健	(	Blowin	)
187	稲尾勝裕	(	在勤	)
188	BYE	(		)
189	浅田賢	(	GODAI	)
190	加藤範行	(	在住	)
191	田中裕之	(	在住	)
192	徳田修一	(	在住	)