混合ダブルス B その1

1	馬場由香・大沼巧	在住・在住	
2	高橋晃司・高橋咲子	在住・在住	
3	黒澤薫・阿部美枝子	在住・在住	
4	平野文明・萩原陽子	在住・在住	
5	BYE		
6	築山知永子・浅田賢	在住・在住	
7	大徳直也・東濱陽子	在住・在住	
8	BYE		
9	上坊寺由三子・楠貴博	在住・在勤	
10	三浦龍一・得田麻紀	ポセイドン・在勤	
11	BYE		
12	矢野壮太・矢野裕子	在住・アイズ	
13	長谷部透・長谷部希恵	在住・習志野台	
14	BYE		
15	梛野仁美・児玉芳孝	在住・在住	
16	奥津直人・奥津由美	在住・在住	
17	BYE		
18	土肥真子・土肥直之	在住・在住	
19	下山義夫・下山直子	在住・在住	
20	BYE		
21	三木迪子・三木義弘	在住・在住	
22	荻原潤也・木村美波	在住・在住	
23	下林健六・下林千穂	田喜野井・在住	
24	小島伸次・堀ひろみ	在住・在住	
25	芝田勝・池田つぐみ	在住・在住	
26	土屋和高・土屋衣子	T&B・在住	
27	千田富勅・松永佳世	在勤・在住	
28	村嶋輝雄・佐久間智子	ブルーデニム・在住	
29	BYE		
30	佐藤薫・藤崎智久	在住・在住	
31	渡邉英和・渡邉美蘭	在住・在住	
32	BYE		
33	中村のりこ・渋沢健次	在住・在住	
34	堤大之・小野塚美和	在住・在住	
35	BYE		
36	村上明子・村上忍	在住・在住	
37	大谷久美・米沢真一	在住・在住	
38	BYE		
39	堀慎一・目黒麻利子	在勤・在住	
40	長田悟・長田恵里子	在住・在住	
41	BYE		
42	川口綾希子・佐藤潔隆	在住・在勤	
43	進藤有里子・三澤浩二	在住・在住	
44	BYE		
45	濱田隆馬・濱田紘未	在住・在住	
46	宮崎義博・宮崎圭子	ローズヒル	
47	青山貴子・青山裕亮	在住・在住	
48	伊藤正章・高橋美穂	在住・在住	

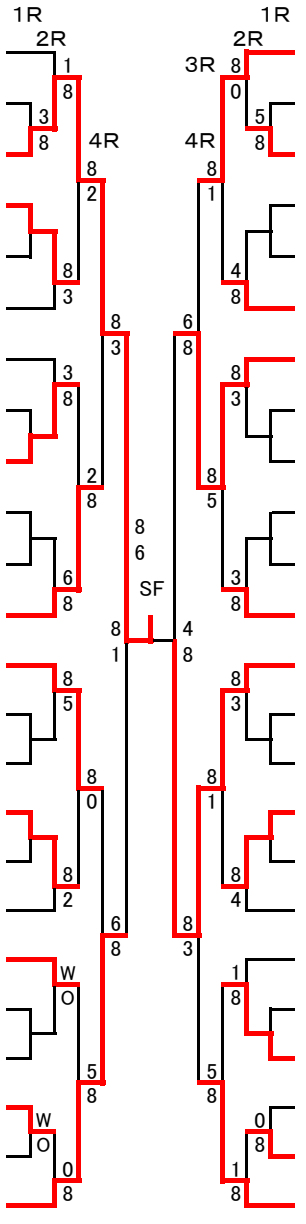

3	黒澤薫・阿部美枝子	在住・在住	
96	小澤聡司・中島有紀	在住・在住	

混合ダブルス B その2

49	中村裕子・種田永遠	在勤・在勤	
50	丸山重敏・平井美和	在住・在住	
51	相川充輝・山崎直子	在住・在住	
52	宮森健治・宮森直子	在住・在住	
53	BYE		
54	野田春菜・稲尾勝裕	在住・在勤	
55	升ノ内奈緒美・GelusoJoe	在住・在住	
56	BYE		
57	秋山威雄・村田麻里	在住・在住	
58	高橋幸太郎・高橋恵美	在住・在住	
59	BYE		
60	若狭宏明・若狭和加子	在住・在住	
61	北織孝浩・朝倉朝子	在住・在住	
62	BYE		
63	風間竣太・鈴木瑞代	在住・在住	
64	井上知之・井上典子	在住・在住	
65	BYE		
66	古山暁子・竹高健	在住・在住	
67	福岡幸子・木村洋介	在住・在住	
68	BYE		
69	籾山正寿・籾山茉子	在住・在住	
70	石川玄・中村美律子	在住・在勤	
71	安藤翔・安藤由紀	在住・在住	
72	只松秀樹・奥平唯以	在住・在住	

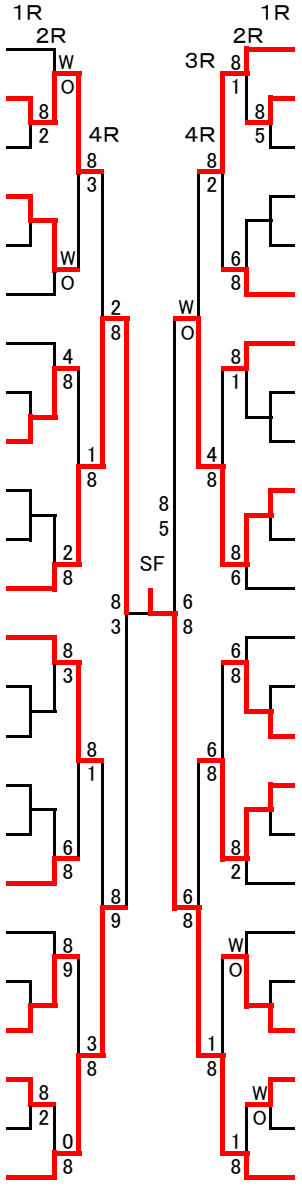

73	川崎秀人・若林美穂	在住・在住	
74	太原智靖・太原亜紀子	在住・在住	
75	加藤俊・伊豆丸美友	在住・在住	
76	山形人士・池田麻紀	在住・在住	
77	BYE		
78	足立幸三・足立まり子	ブルーデニム	
79	野手洋雅・野手桃子	在住・在住	
80	BYE		
81	高木博子・高木洋尚	在住・在住	
82	朝倉正裕・西本祐子	在住・在住	
83	BYE		
84	岡本啓司・皆川享子	在住・在住	
85	前田直寛・名児耶優希	在住・在勤	
86	BYE		
87	川島大・小川友美	球熱弐	
88	今野裕貴・今野由佳	在住・在住	
89	BYE		
90	下名迫里佳・坂井誠	在住・在住	
91	井手崇・井手律子	GIDAI	
92	BYE		
93	山木克史・山木智子	在住・在住	
94	松井広顕・高橋幸代	在勤・在勤	
95	村上友康・村上優美	アイズ・習志野台	
96	小澤聡司・中島有紀	在住・在住	