男子シングルス　A
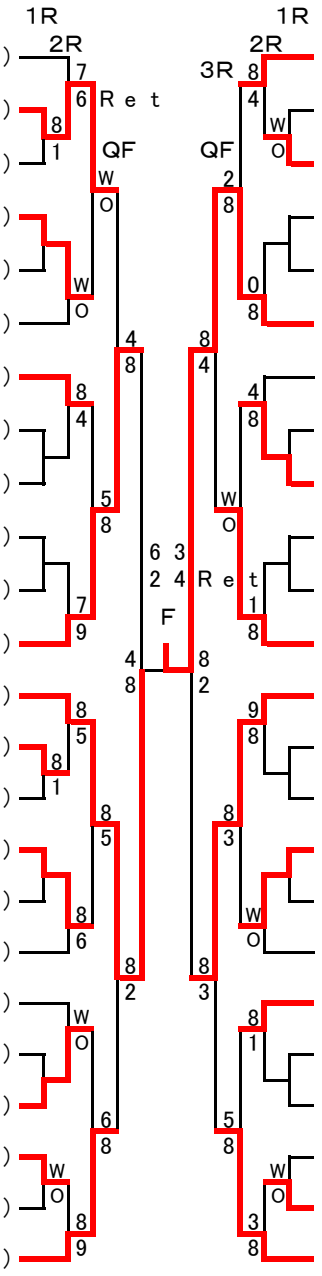
1	佐藤潤一	在住	
2	二村真司	在住	
3	宮崎祥希	在住	
4	黒澤薫	在住	
5	BYE		
6	下小路慎	在住	
7	片山和洸	在勤	
8	BYE		
9	櫻井康平	Blowin	
10	鈴木皓大	在住	
11	BYE		
12	田中悠護	GODAI船橋	
13	高橋秀幸	在勤	
14	小西朝陽	在住	
15	平山勇人	GODAI船橋	
16	松藤弘	在住	
17	BYE		
18	住永寛人	在住	
19	竹内久征	在勤	
20	BYE		
21	川島大	在住	
22	寄木智裕	在住	
23	越智隆太	在住	
24	佐野徳之	在住	
25	中村公威	在住	
26	茶原英太郎	在住	
27	林勇樹	在住	
28	廣田一貴	Blowin	
29	BYE		
30	重松晶	在住	
31	高橋純	在住	
32	BYE		
33	只松秀樹	在住	
34	星野貴栄	在住	
35	BYE		
36	鈴木陸翔	ブルーデニム	
37	池野直樹	在勤	
38	BYE		
39	津田晃	在住	
40	大野正樹	在勤	
41	BYE		
42	前野浩毅	在住	
43	重松飛羽我	在住	
44	BYE		
45	堀井洋	在住	
46	木部匡人	在住	
47	大原涼介	在住	
48	三上尋風	在住