男子シングルス B その1

1	井戸田善正	(	在住	)
2	加藤俊	(	在住	)
3	茂木和也	(	在住	)
4	田口将浩	(	在住	)
5	BYE	(		)
6	長田悟	(	在住	)
7	岡本啓司	(	在住	)
8	BYE	(		)
9	西林貴明	(	在住	)
10	松山和弘	(	在勤	)
11	後藤智洋	(	在住	)
12	三浦龍一	(	ポセイドン	)
13	米倉裕太	(	在住	)
14	斉藤智輝	(	在住	)
15	斎藤健次郎	(	在住	)
16	稲村朋昇	(	在住	)
17	BYE	(		)
18	金城誠一	(	T&B	)
19	田辺智也	(	在勤	)
20	BYE	(		)
21	野手洋雅	(	在住	)
22	友次康輔	(	在住	)
23	五十嵐武司	(	在住	)
24	相川充輝	(	在住	)

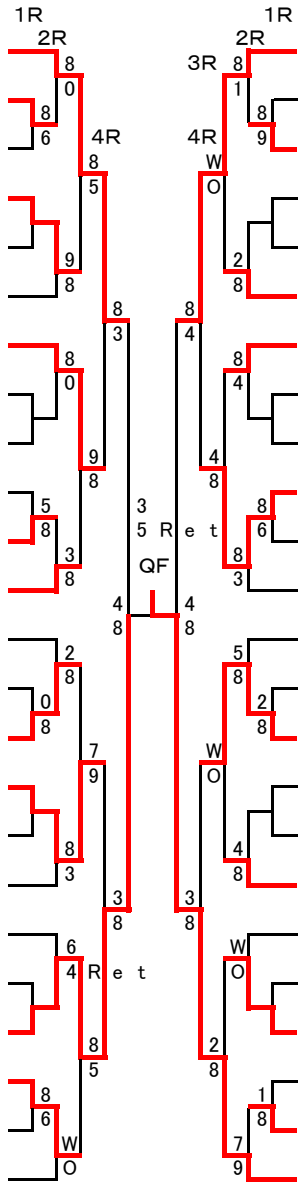

25	若狭宏明	(	在住	)
26	奥山洋人	(	在住	)
27	若林貴之	(	在住	)
28	早川洋平	(	在住	)
29	BYE	(		)
30	高橋晃司	(	在住	)
31	中山雅央	(	在住	)
32	BYE	(		)
33	松井広顕	(	在勤	)
34	浅井佑真	(	在住	)
35	有田佳弘	(	在住	)
36	佐藤潔隆	(	在勤	)
37	黒田康之	(	在勤	)
38	城崎徹平	(	在住	)
39	松井良太	(	在勤	)
40	宮原弘光	(	在住	)
41	BYE	(		)
42	村嶋輝雄	(	ブルーデニム	)
43	佐藤陽	(	在住	)
44	BYE	(		)
45	井手猛	(	在住	)
46	廣瀬健太郎	(	在住	)
47	JonLakind	(	在住	)
48	小原成就	(	在住	)

48	小原成就	(	在住	)
84	石井駿介	(	在勤	)

114	佐藤学	(	Blowin	)
180	永光優希	(	在住	)

男子シングルス B その2

49	大徳直也	(	在住	)
50	江花照夫	(	ウエストグリーン	)
51	山本篤宜	(	在勤	)
52	江村俊典	(	在住	)
53	BYE	(		)
54	高梨孝一	(	在住	)
55	矢野壮太	(	在住	)
56	BYE	(		)
57	大和久一弘	(	在住	)
58	興津佑哉	(	在住	)
59	神崎進	(	在住	)
60	藤崎智久	(	ブルーデニム	)
61	宍戸敬昭	(	在住	)
62	柳原陽太	(	在住	)
63	朝倉正裕	(	在住	)
64	武田大介	(	在勤	)
65	BYE	(		)
66	佐藤公昭	(	在住	)
67	田中裕之	(	在住	)
68	BYE	(		)
69	岡本慎司	(	在住	)
70	藤川豊彦	(	在住	)
71	荻野祐一	(	在勤	)
72	堤大之	(	在住	)

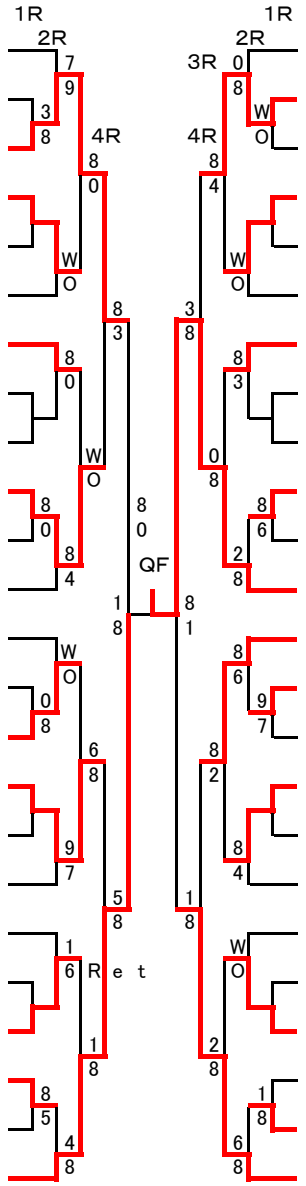

73	藤岡修平	(	在住	)
74	森本素世	(	在住	)
75	ディンチュンキエン	(	在住	)
76	中村隆一郎	(	在住	)
77	BYE	(		)
78	早川洋一	(	ブルーデニム	)
79	奥野拓	(	GODAI船橋	)
80	BYE	(		)
81	松宮弘隆	(	在住	)
82	横田凌	(	Blowin	)
83	遠藤眞弘	(	在勤	)
84	石井駿介	(	在勤	)
85	山下祥弘	(	在住	)
86	名取優祐	(	在住	)
87	山元健	(	在住	)
88	佐野匠	(	在住	)
89	BYE	(		)
90	山崎伸治	(	在住	)
91	中村和彦	(	ブルーデニム	)
92	BYE	(		)
93	鈴木大二郎	(	サム・インドア	)
94	佐藤優樹	(	在住	)
95	佐藤衣緒里	(	在住	)
96	田中秀明	(	在住	)

男子シングルス B その3

97	米沢真一	(	在住	)
98	籾山正寿	(	在住	)
99	中谷大樹	(	Blowin	)
100	大川雄一	(	在住	)
101	BYE	(		)
102	恐神寛治	(	在住	)
103	浅田賢	(	GODAI船橋	)
104	BYE	(		)
105	三浦尚也	(	在住	)
106	神野浩二	(	在住	)
107	小澤亮太	(	在住	)
108	山口智之	(	在住	)
109	賀登浩章	(	GODAI船橋	)
110	小畑裕輔	(	在住	)
111	木村幸寛	(	在住	)
112	浅野友貴	(	在住	)
113	BYE	(		)
114	佐藤学	(	Blowin	)
115	重田正洋	(	在住	)
116	BYE	(		)
117	森弘幸	(	在勤	)
118	山本完治	(	在住	)
119	澤田英	(	在勤	)
120	君波俊一	(	在住	)

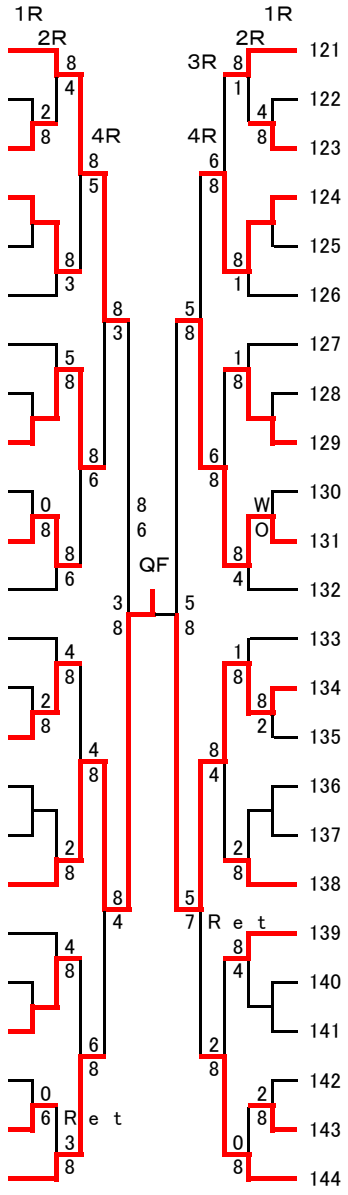

121	芝田勝	(	在住	)
122	最所信也	(	在住	)
123	太原智靖	(	在住	)
124	木山昌義	(	在住	)
125	BYE	(		)
126	辻村充利	(	在住	)
127	高士裕朗	(	在住	)
128	BYE	(		)
129	堀木俊輔	(	在住	)
130	川井勝仁	(	在勤	)
131	佐々木文平	(	在住	)
132	鎌田智久	(	在勤	)
133	唐鎌千里	(	在住	)
134	根本隆之	(	習志野台	)
135	大野勇樹	(	在住	)
136	富沢宣夫	(	在住	)
137	BYE	(		)
138	中村翔	(	在住	)
139	渡邉博紀	(	在住	)
140	BYE	(		)
141	長谷川暁	(	在住	)
142	堀口和之	(	在住	)
143	吉田尚人	(	在住	)
144	太田創	(	在住	)

男子シングルス B その4

145	多田健	(	在住	)
146	工藤与和	(	在住	)
147	村上忍	(	在住	)
148	宮森健治	(	在住	)
149	BYE	(		)
150	松尾一真	(	在住	)
151	石井啓三	(	在住	)
152	BYE	(		)
153	中西剛	(	ウエストグリーン	)
154	佐藤義明	(	在住	)
155	上野智裕	(	在住	)
156	帶金建瑠	(	在住	)
157	高城武史	(	在住	)
158	塩田武臣	(	在住	)
159	丸山晃司	(	在勤	)
160	加藤範行	(	在住	)
161	BYE	(		)
162	山田保之	(	在住	)
163	棚澤仁	(	在住	)
164	BYE	(		)
165	前田直寛	(	在住	)
166	阿部拓也	(	在住	)
167	小野洋美	(	在住	)
168	岩崎透	(	Blowin	)

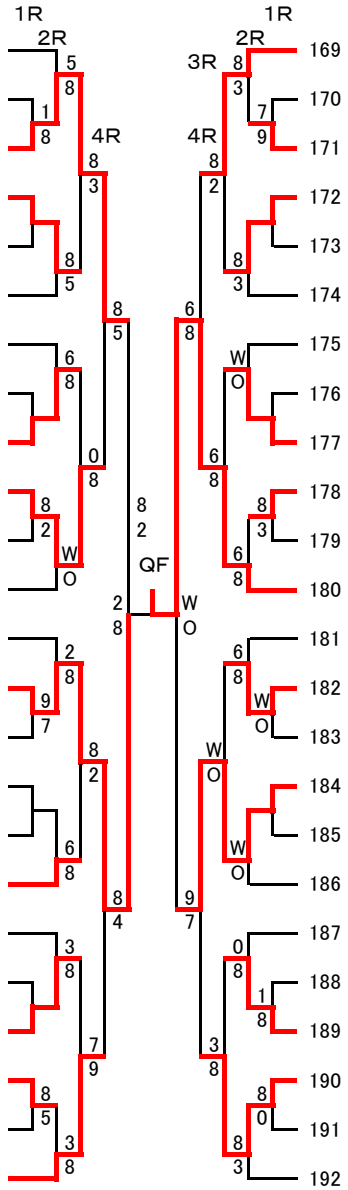

169	堀慎一	(	在勤	)
170	明角速夫	(	在住	)
171	釘崎隆久	(	在住	)
172	田中紺	(	在勤	)
173	BYE	(		)
174	齋田大輔	(	在住	)
175	田村健	(	Blowin	)
176	BYE	(		)
177	小島洋介	(	在住	)
178	吉富敏之	(	在住	)
179	佐田英之	(	GODAI船橋	)
180	永光優希	(	在住	)
181	一宮宜也	(	在住	)
182	金子瑠祐	(	在勤	)
183	山口達司	(	在住	)
184	榎本泰大	(	在住	)
185	BYE	(		)
186	内田忠司	(	在住	)
187	小屋野尚彦	(	在住	)
188	井上知之	(	在住	)
189	有川浩平	(	在住	)
190	高橋亮	(	在住	)
191	沼尻直明	(	在住	)
192	徳田修一	(	在住	)