女子シングルス　A

1	内田陽子	（	在住	）
2	井上結衣	（	在勤	）
3	大町ゆう子	（	在住	）
4	奥平唯以	（	在勤	）
5	BYE	（		）
6	入江優子	（	在住	）

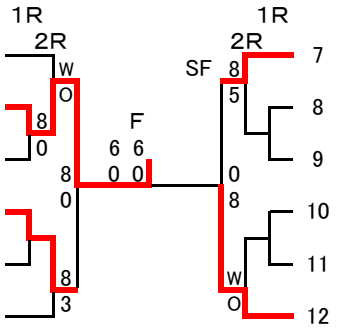

7	木村由美	（	田喜野井	）
8	BYE	（		）
9	原田涼子	（	在勤	）
10	寺田涼音	（	在住	）
11	BYE	（		）
12	青木奈央	（	在住	）