女子55才シングルス
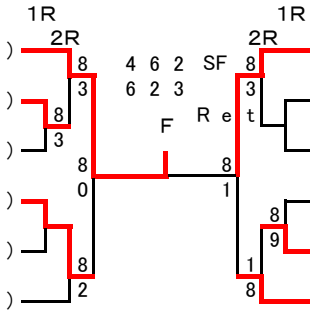
1	川田香利	(	ブルーデニム	)					7	小林裕美子	(在住)
2	村上千佳子	(	在住	)					8	BYE	( )
3	藪田亜子	(	在勤	)					9	中村のりこ	(在住)
4	三橋しずか	(	在住	)					10	松下桂子	(船橋さくら)
5	BYE	(		)					11	金井万理恵	(在住)
6	石黒京子	(	在住	)					12	大谷美佳	(在住)