# 男子ダブルス B その1

| | | | |
|---|---|---|---|
| 1 | 星孝宏・金子哲也 | CourtRays・在住 | |
| 2 | 金城誠一・大野亨 | T&B | |
| 3 | 渡辺大輔・渡辺悠貴 | 在住・在住 | |
| 4 | 岡本慎司・田原勝正 | 在住・在勤 | |
| 5 | BYE | | |
| 6 | 森弘幸・山本祐嗣 | 在勤・在勤 | |
| 7 | 長田悟・井手猛 | 在住・在住 | |
| 8 | BYE | | |
| 9 | 山下祥弘・山下祐一 | 在住・在住 | |
| 10 | 山崎伸治・佐藤公昭 | 在住・在住 | |
| 11 | BYE | | |
| 12 | 川村元信・中西剛 | ブルーデニム・在住 | |
| 13 | 中山康夫・保木隆秀 | 在住・在住 | |
| 14 | BYE | | |
| 15 | 小野洋美・大槻吉毅 | 在住・在住 | |
| 16 | 西勝崇・佐藤俊介 | 在住・在住 | |
| 17 | BYE | | |
| 18 | 井上知之・堀口幸一 | 在住・在住 | |
| 19 | 宮原弘光・宮原東吾 | 在住・在住 | |
| 20 | BYE | | |
| 21 | 藤崎智久・早川洋一 | ブルーデニム | |
| 22 | 倉茂孝道・上野智裕 | 在住・在住 | |
| 23 | BYE | | |
| 24 | 丸山重敏・黒田康之 | 在住・在勤 | |
| 25 | 小澤聡司・山田聡 | 在住・在住 | |
| 26 | 渡邉博紀・武藤嘉一 | 在住・在住 | |
| 27 | 安保貴志・新井宏彦 | 在住・在住 | |
| 28 | 栗原浩・高橋晃司 | 在住・在住 | |
| 29 | BYE | | |
| 30 | 太田創・長澤崇之 | 在住・在住 | |
| 31 | 山木克史・早川洋平 | GODAI船橋 | |
| 32 | BYE | | |
| 33 | 川井勝仁・田中仁 | 在勤・在住 | |
| 34 | 恐神寛治・恐神慧治 | 在住・在住 | |
| 35 | BYE | | |
| 36 | 柳沼圭一・古渡裕之 | 在勤・在勤 | |
| 37 | 武藤信宏・馬渡洋平 | 在住・在住 | |
| 38 | BYE | | |
| 39 | 佐野匠・加藤秀樹 | 在住・在住 | |
| 40 | 土屋和高・後藤友宣 | T＆B・在住 | |
| 41 | BYE | | |
| 42 | 棚澤仁・棚澤佑樹 | 在住・在住 | |
| 43 | 足立幸三・小林大祐 | ブルーデニム | |
| 44 | BYE | | |
| 45 | 松岡俊樹・松岡俊佑 | 在住・在住 | |
| 46 | 本山武・相川充輝 | 在住・在住 | |
| 47 | 居関拓也・小林順平 | 在住・在住 | |
| 48 | 浅田賢・阿部輝彦 | GODAI船橋・在勤 | |

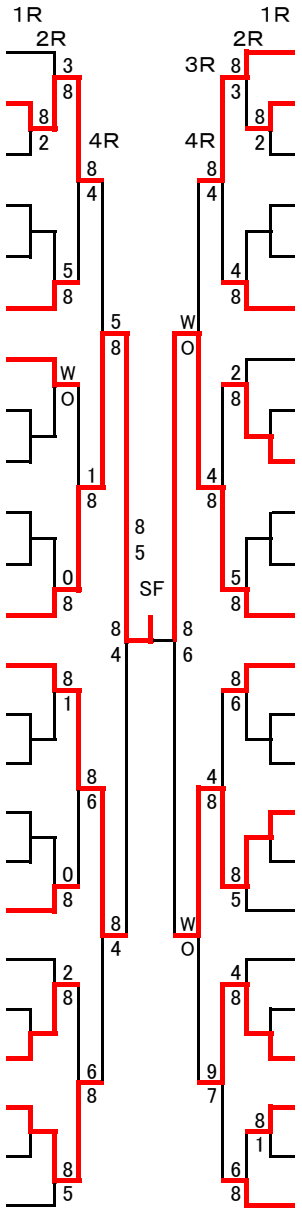


| | | | |
|---|---|---|---|
| 12 | 川村元信・中西剛 | ブルーデニム・在住 | |
| 51 | 山形人士・堀慎一 | 在住・在勤 | |

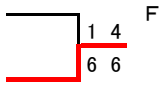

# 男子ダブルス B その2

| | | | |
|---|---|---|---|
| 49 | 山口智之・芝田勝 | 在住・在住 | |
| 50 | 荻野祐一・三木淳 | 在勤・在勤 | |
| 51 | 山形人士・堀慎一 | 在住・在勤 | |
| 52 | 加藤範行・濱田文吾 | 在住・在住 | |
| 53 | BYE | | |
| 54 | 板谷武彦・高村芳之 | 在住・在住 | |
| 55 | 八田学・八田光司 | 船橋さくら | |
| 56 | BYE | | |
| 57 | 伊藤正章・洲巻健太 | 在住・在住 | |
| 58 | 宍戸敬昭・中村隆一郎 | 在住・在住 | |
| 59 | BYE | | |
| 60 | 太原智靖・永光優希 | 在住・在住 | |
| 61 | 平野文明・滝川泰剛 | 在住・在勤 | |
| 62 | BYE | | |
| 63 | 高橋亮・君波俊一 | 在住・在住 | |
| 64 | 宮木秀高・長谷川達也 | 在住・在住 | |
| 65 | BYE | | |
| 66 | 籾山正寿・児玉芳孝 | 在住・在住 | |
| 67 | 小林伸光・川合誠史 | 在住・在住 | |
| 68 | BYE | | |
| 69 | 大谷康継・熊谷義文 | 在住・在勤 | |
| 70 | 狩野充彦・市村宏幸 | 在住・在住 | |
| 71 | 名取優祐・大川裕史 | 在住・在住 | |
| 72 | 石川玄・田中秀明 | 在住・在住 | |

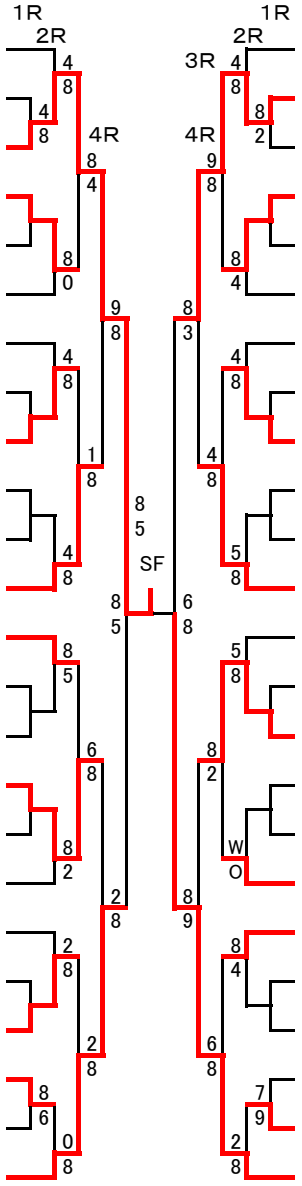


| | | | |
|---|---|---|---|
| 73 | 朝倉正裕・堤大之 | 在住・在住 | |
| 74 | 岡本啓司・森本素世 | 在住・在住 | |
| 75 | 城﨑徹平・西林貴明 | 在住・在住 | |
| 76 | 前田直寛・川上凌平 | 在住・在住 | |
| 77 | BYE | | |
| 78 | 加藤俊・玉田淳一 | 在住・在住 | |
| 79 | 田部井浩一・中成弘 | T&B | |
| 80 | BYE | | |
| 81 | 奥野拓・小畑裕輔 | GODAI船橋 | |
| 82 | 金子彰宏・高橋大樹 | 在勤・在勤 | |
| 83 | BYE | | |
| 84 | 山内康輝・種田永遠 | 在住・在勤 | |
| 85 | 塩田武臣・豊田一彦 | 在住・在住 | |
| 86 | BYE | | |
| 87 | 前野浩毅・横井勘太 | 在住・在住 | |
| 88 | 高木正貴・ディンチュンキエン | GODAI船橋・サムインドア | |
| 89 | BYE | | |
| 90 | 奥山洋人・浅野稔 | 在住・在住 | |
| 91 | 風間竣太・羽田怜生 | 在住・在住 | |
| 92 | BYE | | |
| 93 | 友次康輔・長谷川隆 | 在住・在勤 | |
| 94 | 大谷和久・熊本裕一 | 在住・在住 | |
| 95 | 堀木俊輔・山本大心 | 在住・在住 | |
| 96 | 徳田修一・中安孝志 | 在住・在住 | |