女子ダブルス　A
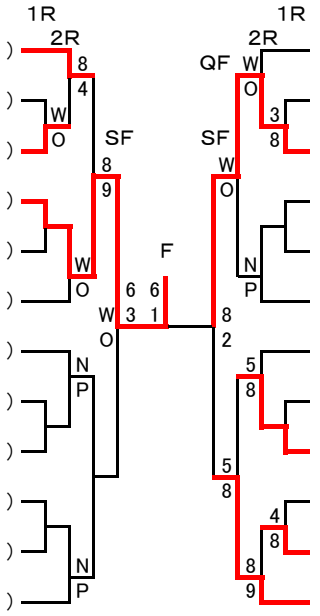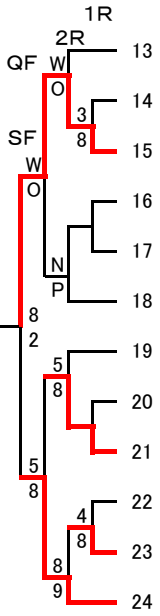
1	秋家なおみ・川田香利	在勤・ブルーデニム	
2	長谷川真由美・名児耶優希	在住・在勤	
3	宮田久美・後藤明美	在住・在住	
4	阿部美枝子・山原和子	在住・在住	
5	BYE		
6	永井悦子・若林美穂	在住・在住	
7	今野由佳・富沢由	在住・在勤	
8	BYE		
9	小野田満佐子・山口愛	在住・在住	
10	住谷昌子・檜山知世	在住・在住	
11	BYE		
12	住永ゆうき・粟津侑那	在住・在住	
13	髙橋ひかる・奥平唯以	在住・在住	
14	入江優子・宮武香織	在勤・在住	
15	菊池隆美・川口亮子	在住・在住	
16	本牧恵理・遠藤智子	在住・在勤	
17	BYE		
18	石黒京子・杉野由美	在住・在住	
19	原田幸子・酒井麻美	船橋さくら	
20	BYE		
21	長谷部希恵・吉沢綾子	習志野台・在勤	
22	稲垣由里子・森路子	在住・在住	
23	馬場由香・日比野三紗子	在住・在住	
24	佐藤薫・朝倉朝子	在住・在住