混合ダブルス　A

1	木村由美・藤田和也	田喜野井・在住	
2	高橋ひらり・戸井口一矢	在勤・在住	
3	武藤信宏・武藤里菜	在住・在住	
4	川上凌平・中谷有香子	在住・在住	
5	BYE		
6	谷川靖子・鈴木陸翔	ブルーデニム	

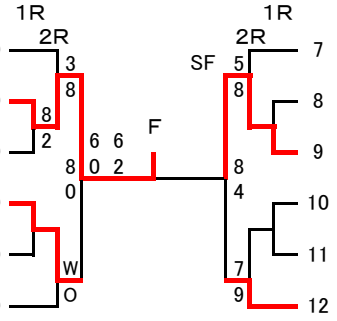

7	井上結衣・井上真吾	在住・在住	
8	BYE		
9	榎本美都・高橋秀幸	在住・在勤	
10	原田涼子・三上尋風	在住・在住	
11	BYE		
12	川田香利・鈴木皓大	ブルーデニム・在住	